PVX Mounting Systems®
THE STANDARD IN CABLE MANAGEMENT

PVX CABLE MANAGEMENT · FLACHDACH

PVX MULTISTRAP+®

Montage von Rohren und M8-Anwendungen auf dem Flachdach, Schritt für Schritt.



A

TEIL A · SEITE 3

ROHR

2 Rohre Ø 16–32 mm oder 1 Rohr Ø 16–100 mm

B

TEIL B · SEITE 5

M8-ANWENDUNG

Zum Beispiel Kabelrinne oder Kabelleiter, max. 300 mm breit

1 · EINLEITUNG

ÜBER DIESE ANLEITUNG.

Der PVX Multistrap+® ist ein windzertifiziertes und FEM-analysiertes Montagesystem von PVX Mounting Systems für die Montage von Rohren und M8-Anwendungen auf Flachdächern mit einer Neigung bis einschließlich 5°. Das System verbindet einfache Montage mit maximaler Stabilität und ist für Rohre und M8-Anwendungen aller Marken geeignet.

Diese Anleitung beschreibt die Montage von **Rohren (Teil A)** und **M8-Anwendungen (Teil B)**. Die Schritte 1 bis 3 gelten für beide.



Abbildung 1.1 – PVX Multistrap+, Explosionsdarstellung

2 · SICHERHEIT UND VORBEREITUNG

Lies diese Anleitung sorgfältig, bevor du mit der Installation beginnst. Der Installateur ist für die Einhaltung aller geltenden Sicherheits- und Baunormen verantwortlich, darunter:

- **NEN-EN 1991-1-4:2011** – Windlast
- **NEN 7250:2014** – Integration von Solaranlagen in und an Gebäuden

Prüfe vor der Montage, ob:

- die Dachfläche sauber, eben und stabil ist;
- keine Hindernisse in der Kabeltrasse vorhanden sind;
- die Dachneigung höchstens 5° beträgt;
- der richtige Auflageabstand mit dem PVX Calculator berechnet wurde.

PVX CALCULATOR

Achtung: Gemäß NEN 1010, Bestimmung 134.1.1, muss eine Installation nach den Vorgaben des Herstellers ausgeführt werden. Die Nutzung des PVX Calculator ist daher Pflicht, um die Bedingungen der Anwendungsgarantie zu erfüllen. Die Produktgarantie bleibt jederzeit gültig.

PLATZIEREN DER MULTISTRAP+.

Schritt 1 bis 3 gelten sowohl für Rohr als auch für M8-Anwendung.

1 Vorbereitung

Markiere die Positionen des ersten und letzten PVX Multistrap+ gemäß dem berechneten Auflageabstand. Prüfe, ob alle Teile vorhanden sind.

2 Platzierung

Platziere die PVX Multistrap+ ausgerichtet in der Kabeltrasse, mit dem Bodengummi vollflächig auf der Dachoberfläche.

3 Ausrichtung

Prüfe die Ausrichtung mit einer Richtlatte oder einem Rohr. Korrigiere die Positionen bei Bedarf leicht.

DIE ANLEITUNG IN KÜRZE

VOM DACH BIS FERTIG.

1 2 3

Vorbereiten

markieren · platzieren · ausrichten

›

A **Rohr**
Seite 3–4

oder

B **M8-Anwendung**
Seite 5–6

›

✓

Fertig

Projekt-PDF aus dem PVX Calculator aufbewahren

A TEIL A · ROHR

A1 Kabelbinder vorbereiten

Stecke die benötigte Anzahl Kabelbinder durch die Kabelbinderöffnungen im PVX Multistrap+. Du kannst das auch tun, nachdem das Rohr eingelegt ist.

> **Achtung:** Die mitgelieferten Kabelbinder (200 × 4,8 mm, 24 Jahre UV-beständig) sind für Rohre bis Ø 50 mm geeignet. Verwende für größere Durchmesser selbst Kabelbinder mit 4,8 mm Breite und passender Länge.

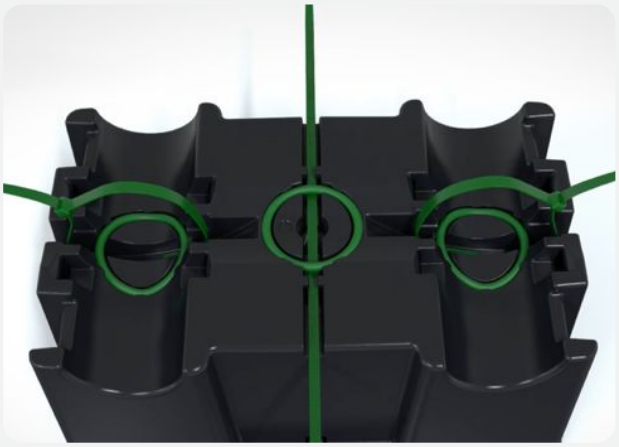

A TEIL A · ROHR

A2 Rohr einlegen

Auf einen PVX Multistrap+ kannst du zwei dünne Rohre in die Rohrführungen legen oder ein Rohr oben auf die Rohrführung.

1 Zwei Rohre in der Rohrführung

Rohr Ø 16–32 mm

Lege die Rohre in die Rohrführungen und prüfe, ob sie korrekt in der Rohrführung liegen.

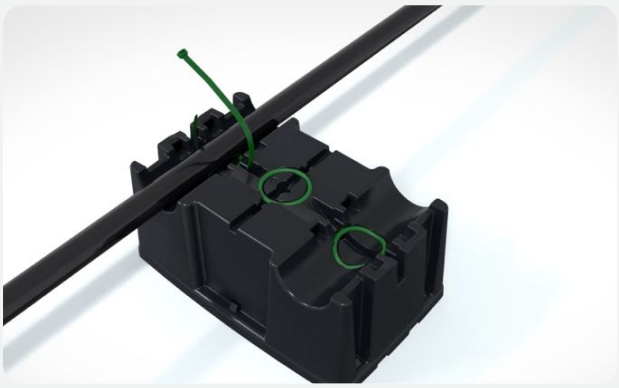

2 Ein Rohr auf der Rohrführung

Rohr Ø 16–100 mm

Lege das Rohr oben auf den PVX Multistrap+ und prüfe, ob es korrekt auf der Rohrführung liegt.



A3 Rohr befestigen

Befestige das Rohr, indem du den Kabelbinder fest anziehst. Schneide das überstehende Ende sauber ab.

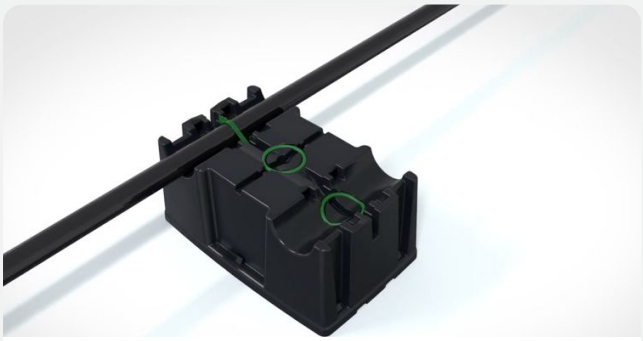

Rohr Ø 16–32 mm befestigt



Rohr Ø 16–100 mm befestigt

A4 Endkontrolle

Geh die gesamte Trasse ab: Stehen alle PVX Multistrap+ korrekt, bleibt die Ausrichtung erhalten und ist das Rohr überall gut befestigt und gestützt?

Fertig. Bewahre das Projekt-PDF aus dem PVX Calculator auf. Du brauchst es als Nachweis für die Anwendungsgarantie.

B TEIL B · M8-ANWENDUNG

Zum Beispiel Kabelrinne oder Kabelleiter, maximal 300 mm breit. Führe zuerst Schritt 1 bis 3 aus (Seite 3).

B1 M8-Schraube entfernen

Dreh die vormontierte M8-Schraube aus dem PVX Multistrap+.

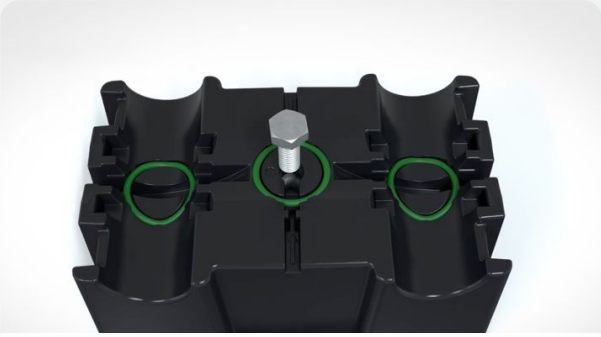

B1 – M8-Schraube herausdrehen

B2 M8-Anwendung aufsetzen

Setze die M8-Anwendung auf den PVX Multistrap+ und prüfe, ob sie korrekt und stabil auf dem Träger liegt. Die maximale Breite beträgt 300 mm.

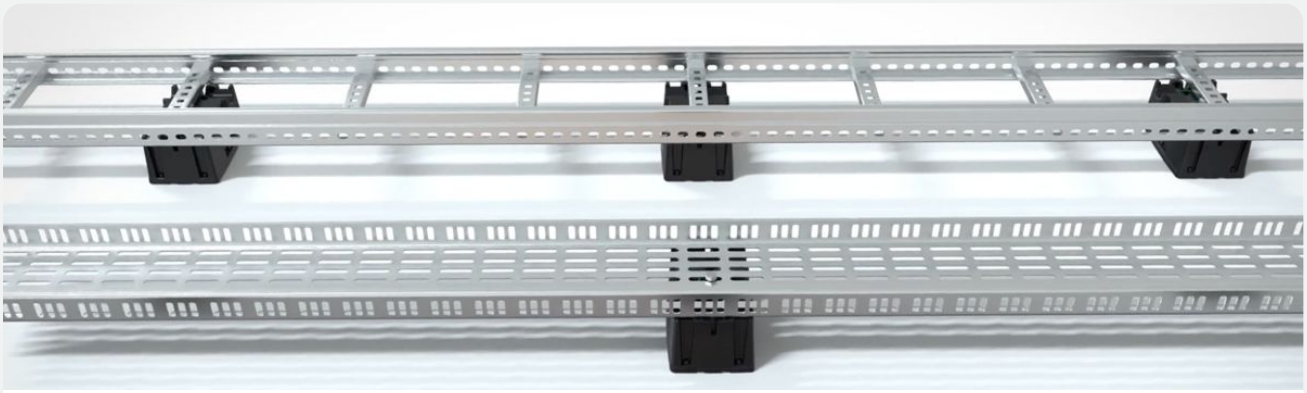

B2 – Beispiele: Kabelleiter und Kabelrinne auf dem PVX Multistrap+

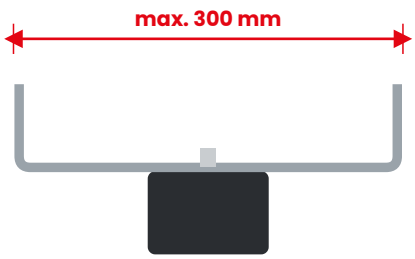

Rot: Breite M8-Anwendung max. 300 mm

B TEIL B · M8-ANWENDUNG

B3 M8-Schraube festziehen

Befestige die M8-Anwendung mit der mitgelieferten M8-Schraube und zieh sie fest an. Der grüne Kreis zeigt die M8-Schraube.

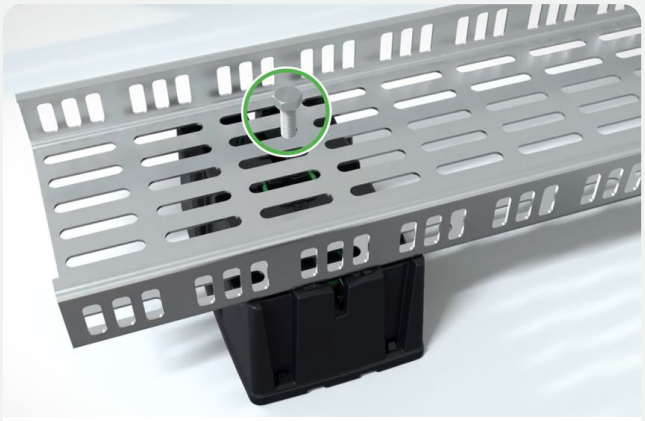

B3 – M8-Schraube montieren



M8-Schraube montiert

B4 Endkontrolle

Geh die gesamte Trasse ab: Stehen alle PVX Multistrap+ korrekt, bleibt die Ausrichtung erhalten und ist die M8-Anwendung überall gut befestigt und gestützt?

Fertig. Bewahre das Projekt-PDF aus dem PVX Calculator auf. Du brauchst es als Nachweis für die Anwendungsgarantie.

TEIL B IN KÜRZE

M8-ANWENDUNG IN 4 SCHRITTEN.

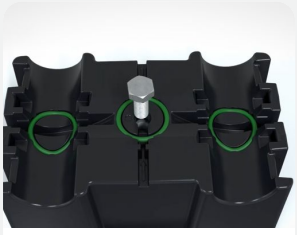

B1 M8-Schraube raus



B2 M8-Anwendung aufsetzen

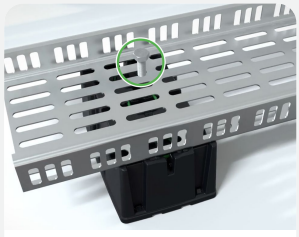

B3 M8-Schraube festziehen

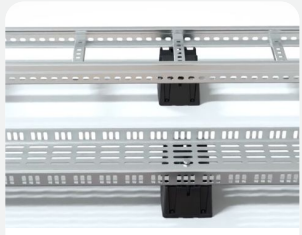

B4 Kontrolle

Immer zuerst Schritt 1–3 (Seite 3): Positionen markieren, PVX Multistrap+ platzieren und ausrichten.

4 · GARANTIE UND KONFORMITÄT

15 JAHRE GARANTIE.

15 Jahre
Produktgarantie

Standardmäßig gültig für alle gelieferten Produkte, unabhängig von der Anwendung. Betrifft Produktqualität, Materialeigenschaften und Verarbeitung bei normalem Gebrauch.

15 Jahre
Anwendungsgarantie

Nur gültig, wenn für das Projekt eine genehmigte Berechnung mit dem PVX Calculator erstellt wurde und die Installation gemäß dem berechneten Auflageabstand und den geltenden Installationsvorschriften ausgeführt wurde.

Die Nutzung des PVX Calculator ist daher Pflicht, um Ansprüche aus der Anwendungsgarantie geltend machen zu können.

Normen: NEN-EN 1991-1-4:2011 · NEN 7250:2014 · CUR Aanbeveling 103:2005

5 · LINKS

Installationsvideo PVX Multistrap+
https://youtu.be/A6G7igiPmHU

PVX Calculator
https://pvxmountingsystems.com/de/pvx-calculator/

3D / Augmented Reality PVX Multistrap+
https://vulp.studio/pvxmultimount/pvxmultistrap/nl-N...

PVX Multistrap+ auf der Website
https://pvxmountingsystems.com/de/pvx-cable-management...

PVX Mounting Systems®
Handelskade 5.04 · NL-4205 AC Gorinchem
+31 (0)6-40235633 · info@pvxmountingsystems.com