PVX Mounting Systems®
THE STANDARD IN CABLE MANAGEMENT

PVX CABLE MANAGEMENT · FLACHDACH

PVX MULTIMOUNT®

Montage von Drahtgitterrinne und Rohr auf dem Flachdach, Schritt für Schritt.



A

TEIL A · SEITE 4

DRAHTGITTERRINNE

1 Drahtgitterrinne 60–300 mm oder 2 Drahtgitterrinnen 60–100 mm

B

TEIL B · SEITE 7

ROHR

Rohr Ø 16–32 mm

1 · EINLEITUNG

ÜBER DIESE ANLEITUNG.

Der PVX Multimount® ist ein windzertifiziertes und FEM-analysiertes Montagesystem von PVX Mounting Systems für die Montage von Drahtgitterrinne und Rohr auf Flachdächern mit einer Neigung bis einschließlich 5°. Das System verbindet einfache Montage mit maximaler Stabilität und ist für Drahtgitterrinnen und Rohre aller Marken geeignet.

Diese Anleitung beschreibt die Montage von **Drahtgitterrinne (Teil A)** und **Rohr (Teil B)**. Die Schritte 1 bis 3 gelten für beide.

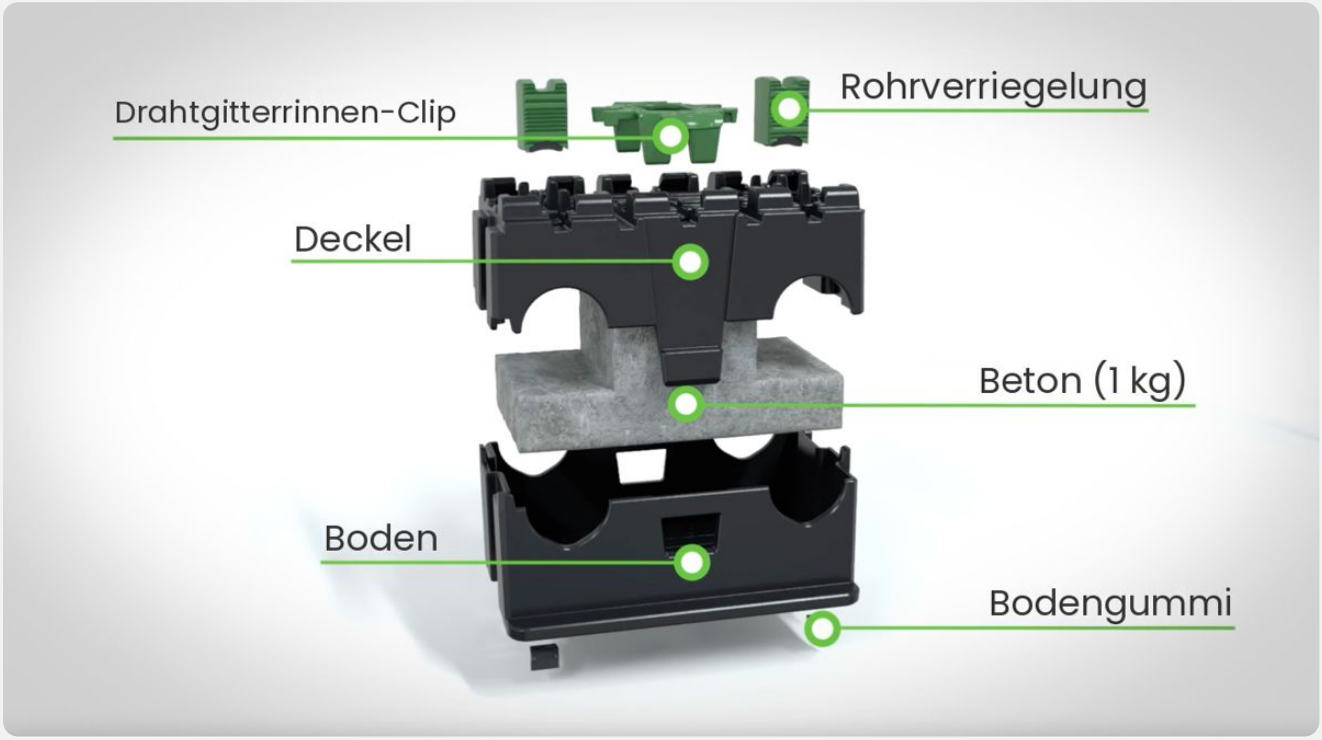

Abbildung 1.1 – PVX Multimount, Explosionsdarstellung

2 · SICHERHEIT UND VORBEREITUNG

Lies diese Anleitung sorgfältig, bevor du mit der Installation beginnst. Der Installateur ist für die Einhaltung aller geltenden Sicherheits- und Baunormen verantwortlich, darunter:

- **NEN-EN 1991-1-4:2011** – Windlast
- **NEN 7250:2014** – Integration von Solaranlagen in und an Gebäuden

Prüfe vor der Montage, ob:

- die Dachfläche sauber, eben und stabil ist;
- keine Hindernisse in der Kabeltrasse vorhanden sind;
- die Dachneigung höchstens 5° beträgt;
- der richtige Auflageabstand mit dem PVX Calculator berechnet wurde.

PVX CALCULATOR

Achtung: Gemäß NEN 1010, Bestimmung 134.1.1, muss eine Installation nach den Vorgaben des Herstellers ausgeführt werden. Die Nutzung des PVX Calculator ist daher Pflicht, um die Bedingungen der Anwendungsgarantie zu erfüllen. Die Produktgarantie bleibt jederzeit gültig.

PLATZIEREN DER MULTIMOUNTS.

Schritt 1 bis 3 gelten sowohl für Drahtgitterrinne als auch für Rohr.

1 Vorbereitung

Markiere die Positionen des ersten und letzten PVX Multimount gemäß dem berechneten Auflageabstand. Prüfe, ob alle Teile vorhanden sind.

2 Platzierung

Platziere die PVX Multimounts ausgerichtet in der Kabeltrasse, mit dem Bodengummi vollflächig auf der Dachoberfläche.

3 Ausrichtung

Prüfe die Ausrichtung mit einer Richtlatte oder Drahtgitterrinne. Korrigiere die Positionen bei Bedarf leicht.

DIE ANLEITUNG IN KÜRZE

VOM DACH BIS FERTIG.

1 2 3

Vorbereiten

markieren · platzieren · ausrichten

›

A **Drahtgitterrinne**
Seite 3–6

oder

B **Rohr**
Seite 7

›

✓

Fertig

Projekt-PDF aus dem PVX Calculator aufbewahren

A TEIL A · DRAHTGITTERRINNE

A1 Drahtgitterrinnen-Clip entfernen

Drücke den Drahtgitterrinnen-Clip des PVX Multimount an den Seiten zusammen und nimm ihn ab.

Die Übersicht aller Schritte von Teil A findest du auf Seite 6.



A TEIL A · DRAHTGITTERRINNE

A2 Wähle die Position im Gitter

Der PVX Multimount klemmt die Drahtgitterrinne an den Drähten des Gitters. Prüfe zuerst, welche Drahtgitterrinne du hast, und wähle dann eine der drei Optionen. Rot ist jeweils das Drahtstück, das in den PVX Multimount kommt.

Hat deine Drahtgitterrinne Längsdrähte im Boden? Wähle Option 1 oder 2. · **Nur Querdrähte?** Wähle Option 3.

1 Auf den Längsdrähten

Drahtgitterrinne mit Längsdrähten

Montage auf zwei Längsdrähten. Freie Länge zwischen zwei Querdrähten mindestens 85 mm, Abstand 45–50 mm (Innenmaß).



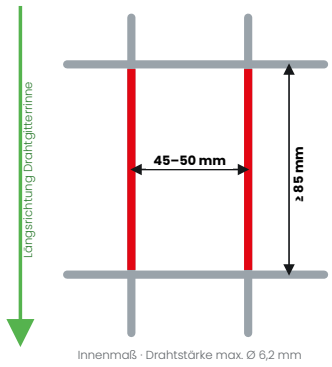

2 Auf dem Querdraht

Drahtgitterrinne mit Längsdrähten

Du kannst auch auf dem Querdraht montieren. Das Stück Querdraht zwischen zwei Längsdrähten muss 45–50 mm betragen (Innenmaß).

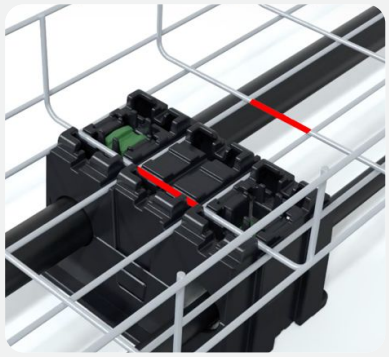

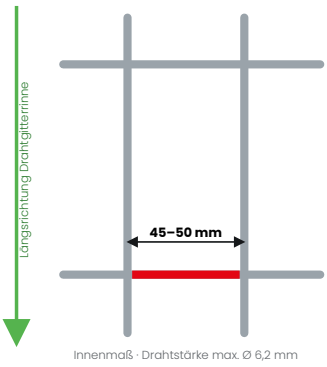

3 Nur Querdraht

Drahtgitterrinne ohne Längsdrähte

Montage auf dem Querdraht. Das Innenmaß zwischen den Seitendrähten muss 45–50 mm betragen.

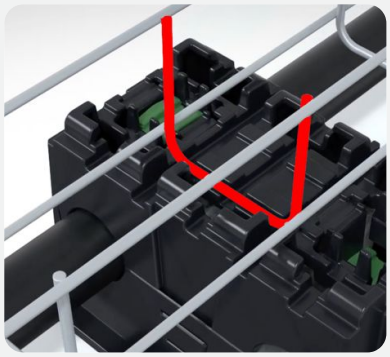

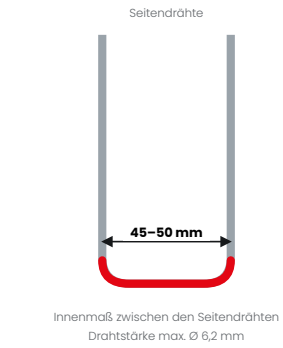

Achtung: Die Drahtstärke beträgt maximal Ø 6,2 mm. Miss immer das Innenmaß, von Drahtinnenseite zu Drahtinnenseite.

A TEIL A · DRAHTGITTERRINNE

A3 Eine oder zwei Drahtgitterrinnen einlegen

Auf einen PVX Multimount kannst du eine breite Drahtgitterrinne legen oder zwei schmale nebeneinander. Prüfe danach, ob die Drahtgitterrinne korrekt und stabil in den Schlitzen liegt.

1 Eine Drahtgitterrinne

Breite 60–300 mm

Lege die Drahtgitterrinne in den PVX Multimount und prüfe, ob sie korrekt und stabil in den Schlitzen liegt.



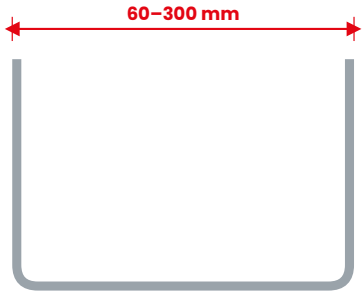

Breite Drahtgitterrinne

2 Zwei Drahtgitterrinnen nebeneinander

Außenmaß pro Drahtgitterrinne max. 100 mm

Lege beide Drahtgitterrinnen in den PVX Multimount. Miss das Außenmaß, von Drahtaußenseite zu Drahtaußenseite: pro Drahtgitterrinne maximal 100 mm.



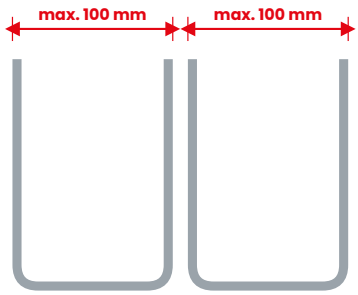

Außenmaß pro Drahtgitterrinne

Achtung: Auch bei zwei Drahtgitterrinnen muss jede Drahtgitterrinne die Position im Gitter aus Schritt A2 einhalten (45–50 mm Innenmaß).

Drahtgitterrinne und Rohr? Die Reihenfolge ist frei. Am sinnvollsten ist zuerst das Rohr (Teil B) und danach die Drahtgitterrinne.

A TEIL A · DRAHTGITTERRINNE

A4 Drahtgitterrinnen-Clip montieren

Setze den Drahtgitterrinnen-Clip auf den PVX Multimount und drücke ihn fest nach unten, bis du ein deutliches Klicken hörst. Das Klicken bestätigt, dass die Drahtgitterrinne korrekt verriegelt ist.

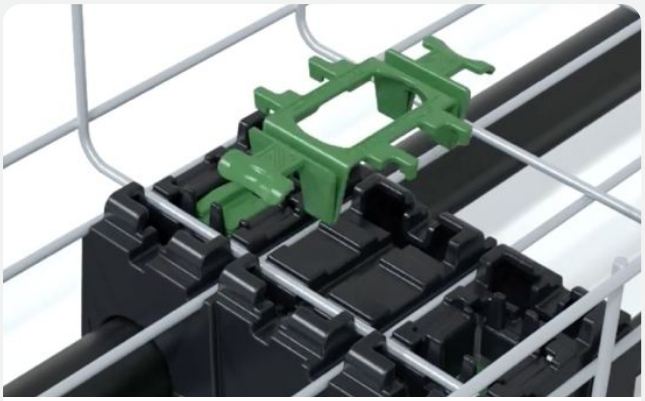

Drahtgitterrinnen-Clip aufsetzen

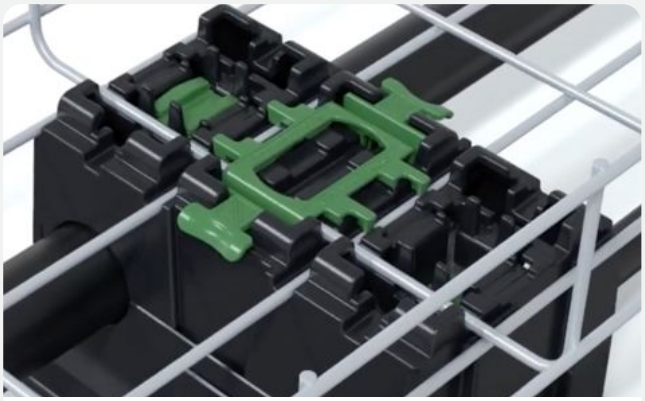

Drahtgitterrinnen-Clip montiert

A5 Kontrolle und Endkontrolle

Prüfe, ob die Drahtgitterrinne überall gleichmäßig fest sitzt und ob alle Drahtgitterrinnen-Clips verriegelt sind. Geh danach die gesamte Trasse ab: Stehen alle PVX Multimounts korrekt, bleibt die Ausrichtung erhalten und wird die Drahtgitterrinne überall gut gestützt?

Fertig. Bewahre das Projekt-PDF aus dem PVX Calculator auf. Du brauchst es als Nachweis für die Anwendungsgarantie. Drahtgitterrinnen-Clip entfernen? Geh genauso vor wie in Schritt A1.

TEIL A IN KÜRZE

DRAHTGITTERRINNE IN 5 SCHRITTEN.



A1 Drahtgitterrinnen-Clip ab



A2 Gitter wählen



A3 Drahtgitterrinne einlegen



A4 Drahtgitterrinnen-Clip auf

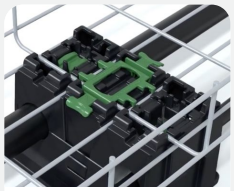

A5 Kontrolle

Immer zuerst Schritt 1–3 (Seite 3): Positionen markieren, PVX Multimounts platzieren und ausrichten. Kombinierst du Drahtgitterrinne und Rohr? Dann platziere vorzugsweise zuerst das Rohr (Teil B, Seite 7).

B TEIL B · ROHR

1 oder 2 Rohre, Ø 16–32 mm. Führe zuerst die Schritte 1 bis 3 aus (Seite 3).

Grüner Kreis = hier zusammendrücken **Grüne Pfeile** = in Pfeilrichtung drücken

B1 Deckel entfernen

Drücke mit einer Hand die beiden Seiten gleichzeitig zusammen, an der Stelle des grünen Kreises (auf beiden Seiten; die Rückseite ist nicht sichtbar), und heb den Deckel ab. Alternativ: Schieb das Rohr (Ø 16–32 mm) direkt durch die Rohreinführungen.



B1 – Deckel entfernen

B2 Rohr einlegen

Lege das Rohr in den PVX Multimount und prüfe, ob es korrekt und stabil in der Rohreinführung liegt. Setze den Deckel wieder auf: Drück die beiden Seiten an der Stelle des grünen Kreises zusammen und drück ihn nach unten, bis er einrastet.



B2 – Rohr Ø 16–32 mm einlegen

B3 Rohr verriegeln

Drück die Rohrverriegelung mit kräftigem Druck nach unten, in Richtung der grünen Pfeile, bis sie vollständig einrastet und das Rohr korrekt verriegelt ist.

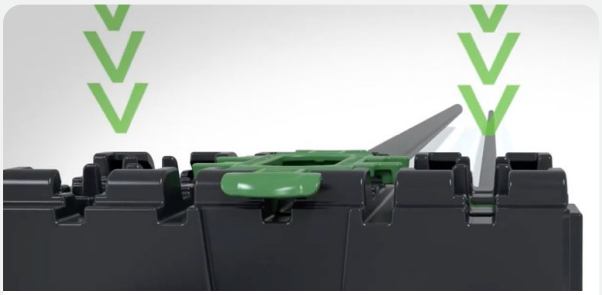

B3 – Rohrverriegelung andrücken

B4 Endkontrolle

Geh die gesamte Trasse ab: Stehen alle PVX Multimounts korrekt, bleibt die Ausrichtung erhalten und wird das Rohr überall gut gestützt?



B4 – Kontrolle Trasse

i Zur Information: Rohr entriegeln

Drück die beiden Laschen zusammen, wie die grünen Pfeile zeigen, und heb das Rohr heraus.

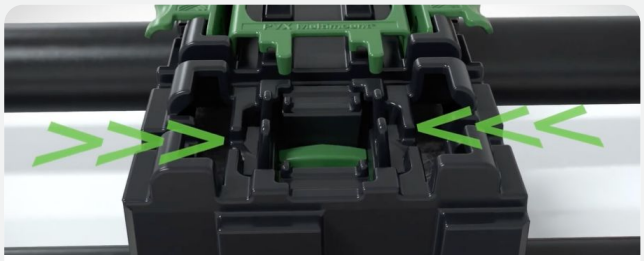

Rohr entriegeln

4 · GARANTIE UND KONFORMITÄT

15 JAHRE GARANTIE.

15 Jahre
Produktgarantie

Standardmäßig gültig für alle gelieferten Produkte, unabhängig von der Anwendung. Betrifft Produktqualität, Materialeigenschaften und Verarbeitung bei normalem Gebrauch.

15 Jahre
Anwendungsgarantie

Nur gültig, wenn für das Projekt eine genehmigte Berechnung mit dem PVX Calculator erstellt wurde und die Installation gemäß dem berechneten Auflageabstand und den geltenden Installationsvorschriften ausgeführt wurde.

Die Nutzung des PVX Calculator ist daher Pflicht, um Ansprüche aus der Anwendungsgarantie geltend machen zu können.

Normen: NEN-EN 1991-1-4:2011 · NEN 7250:2014 · CUR Aanbeveling 103:2005

5 · LINKS

Installationsvideo PVX Multimount
https://youtu.be/xSl01EM0SlY

PVX Calculator
https://pvxmountingsystems.com/de/pvx-calculator/

3D / Augmented Reality PVX Multimount
https://vulp.studio/pvxmultimount/pvxmultimount/nl-N...

PVX Multimount auf der Website
https://pvxmountingsystems.com/de/pvx-cable-management-...

PVX Mounting Systems®
Handelskade 5.04 · NL-4205 AC Gorinchem
+31 (0)6-40235633 · info@pvxmountingsystems.com